Valvola a spillo S3000

Corpo A105/otturatore F6 art A/900

Corpo AISI316L/ otturatore AISI316L art. B/900

ATTACCHI/ *ENDS* FILETTATI FEMMINA GAS-NPT/ *THREADED FEMALE GAS-NPT*
SOCKET WELDING/ *SOCKET WELDING*

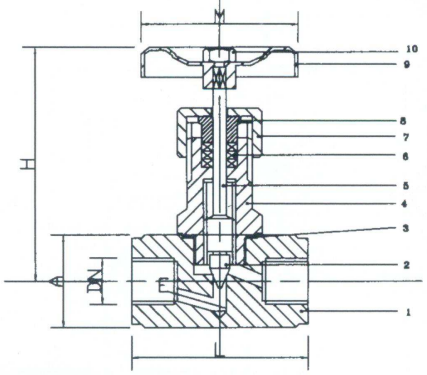

ATTACCHI S.W./ *S.W. ENDS*

Acc.to ANSI B16.11

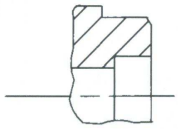

Rev.00 15/01/08

DN	E	L	A	M	H	Kg.
1/4"	5	61	30	70	100	0,55
3/8"	6	61	30	70	100	0,55
1/2"	8	70	35	70	100	0,75
3/4"	9	78	40	80	115	1,10
1"	11	90	50	90	145	2,00
1.1/4"	15	100	60	100	150	2,50
1.1/2"	19	130	70	125	160	3,00
2"	22	140	80	150	170	3,50

Pos.	Particolare/ *part*	Materiali std./ *std. materials*	
		ASTM A105	ASTM A479 316/316L
1	Corpo/*body*	ASTM A105	ASTM A479 316/316L
2	Otturatore/ *wedge*	F6	ASTM A479 316/316L
3	Guarnizione/ *gasket*	GLINGERITE	GLINGERITE
4	Vitone/*bonnet*	ASTM A105	F316
5	Astina/*stem*	F6	F316
6	Stoppa/*gland*	GRAPHITE	GRAPHITE
7	Dado premistoppa/*paking nut*	6.8	6.8
8	Premistoppa/*packing gland*	F6	INOX
9	Volantino/ *handwheel*	C.S.	C.S.
10	Dado/*nut*	6.8	6.8